Cut-Easy 210
Dämmplattenschneider Profi-Set
Cut-Easy-210 snijdapparaat voor isolatieplaten „Professionele Set“
Cut-Easy 210, système professionnel de découpage des panneaux d’isolation
Cut-Easy-210 Taglierina per pannelli isolanti „Profi-Set“
Řezačka izolačních desek Cut-Easy-210 „Profesionální sada“

D
NL
F
CZ
I

STORCH®

D

Vielen Dank

für Ihr Vertrauen zu STORCH. Mit dem Kauf haben Sie sich für ein Qualitäts-Produkt entschieden.
Haben Sie trotzdem Anregungen zur Verbesserung oder aber vielleicht einmal ein Problem, so freuen wir uns sehr, von Ihnen zu hören. Bitte sprechen Sie mit Ihrem Außendienst-Mitarbeiter oder in dringenden Fällen auch mit uns direkt.

Mit freundlichen Grüßen
STORCH Service Abteilung
Tel. +49 (0) 2 02 . 49 20 - 112
Fax +49 (0) 2 02 . 49 20 - 244

kostenlose Service-Hotline: 08 00. 7 86 72 47
kostenlose Bestell-Hotline: 08 00. 7 86 72 44
kostenloses Bestell-Fax: 08 00. 7 86 72 43
(nur innerhalb Deutschlands)

Inhaltsverzeichnis

	Seite
- Lieferumfang / Inbetriebnahme	3
- Technische Daten	3
- Aufbau / Inbetriebnahme	4
- Schnittvarianten Cut-Easy 210	4
- Montage / Inbetriebnahme Eckschneider Cut-Easy 210	5
- Schnittvariante Eckschneider	5

Lieferumfang:

Cut-Easy 210 Dämmplattenschneider Profi-Set mit integriertem Trafo, / Klapp- / Standfuß, Freistellstütze, Ersatzdraht, Flachzange, Transport- und Aufbewahrungskoffer, Bedienungsanleitung.

Technische Daten:

Schnittlänge:	104,5 cm
Schnitttiefe:	21 cm (Schnitttiefe erweiterbar auf 53 cm mit Schneidebügel 561060)
Gewicht:	17,5 kg
Drahtstärke:	0,65 mm
Betrieb:	1-Stufen-Trafo
Stromversorgung:	230V / 50 Hz

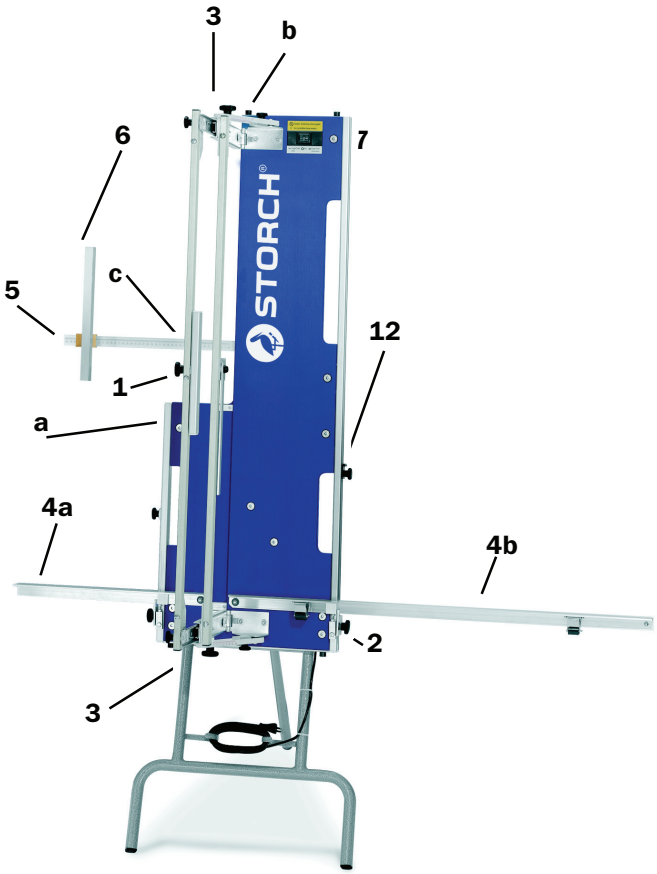

Inbetriebnahme Cut-Easy 210 Dämmplattenschneider Profi-Set

- Gerät auf den Boden stellen.
- Fussarretierung auf Brettrückseite entriegeln.
- Fuss abschenken und Gerät hochziehen.
- Gerät an Wand lehnen oder Freistellstütze (unter Auflageschiene geparkt) an Rückseite in die dafür vorgesehene Halterung stecken und mit Splint sichern. (Gerät freistehend)
- Schneidebügelarretierung **(1)** entriegeln.
- Auflageschlitten **(2)** lösen und nach unten gleiten lassen.
- Sterngriffe **(3)** oben und unten leicht lösen, Schneidebügel aufklappen.
- Auflageschienen **(4 a+b)** links und rechts abschwenken.
- Skala links **(5)** abschwenken und Anschlag **(6)** (an Geräterückseite geparkt) aufsetzen.
- Netzkabel vom Standfuß abwickeln und an 230V Netz anschliessen.
- Gerät mittels Wippenschalter nach links drückend einschalten (langer Draht wird heiss)
- **Gerader Schnitt:** Dämmplatte auf Auflageschienen **(4)** legen, Schneidebügel ausziehen, Dämmplatte bis zum Zuschnittmass schieben und Bügel durch Dämmplatte schieben.
- **Gehrungsschnitt:** Gehrung auf Dämmplatte übertragen, Platte auf Auflageschienen stellen, Gehrungshilfe **(a)** auf Dämmplatte abschwenken, Schneidebügel nach rechts schwenken, bis Gehrungshilfe mit Markierung auf Dämmplatte übereinstimmt. Reiter **(b)** oben und unten an **(3)** **s**chieben und fixieren. Nun bleibt die Gehrung für Schnittwiederholungen eingestellt.
- **Schrägschnitt:** Dachschräge einmalig auf Dämmplatte übertragen, und auf Auflageschiene **(4b)** stellen. Schneidebügel ausziehen, Auflage mit Dämmplatte anheben, bis der Schneidedraht mit der Markierung auf der Dämmplatte übereinstimmt, Reiter **(2)** bis zur Auflage hochschieben und fixieren. Reiter **(12)** bis zur Auflage schieben und fixieren. Nun bleibt die Schräge für Schnittwiderholungen eingestellt.
- **Falzschnitt:** Tiefenbegrenzer **(c)** abschenken, Schneidebügel bis zum gewünschten Falzmass ausziehen, Tiefenbegrenzer entsprechend einstellen.
  Betrieb: Nur mit speziellem Heizleiterdraht 0,65mm. Andere Drähte können das Gerät sowie den Transformator beschädigen.

Inbetriebnahme
Zusatzgerät Eckschneider Cut-Easy 210

- Bei nachträglichem Zukauf des Eckschneiders bitte aufrechte Führungsschiene **(7)** mit beiliegendem Teflonspray auf ganzer Länge innwandig leicht einsprühen und trocknen lassen.
- Eckschneider mit grauen Teflongleiter in rechte Schiene einführen (wie abgebildet) und mittels Sterngriff **(8)** fixieren.
- Stecker des Eckschneiders in schwarzem Gehäuse an Geräte-Rückseite einstecken.
- **Schrägschnitt:** Gewünschte Neigung auf Dämmplatte übertragen, gleichzeitiges positionieren des Reiter's **(9)** in gewünschter Neigung sowie Straffung der überschüssigen Drahtlänge mittels Drahtspanner **(10)**.
- Reiter **(11)** an **(9)** führen. Somit sind alle Wiederholungsschnitte bereits fixiert, auch wenn die Schräge z.B. zu einem Winkelschnitt mittels Reiter **(9)** umgestellt wird.
- Ausschnitttiefe mit Reiter **(12)** festlegen.
- Eckschneider an Wippenschalter nach rechts drückend einschalten, Sterngriff **(8)** leicht lösen, Eckschneider bis zum Reiter **(12)** gleiten lassen, Dämmplatte bei einem Eckausschnitt nach links oder rechts wegziehen.
- Eckschneider vorzugsweise an Gehäuse **(13)** oder Sterngriff **(8)** haltend hochschieben, mit Sterngriff wieder fixieren und ausschalten.
- **Dachsparrenausschnitt:** Dachneigung an allen Dämmplatten - gemäss Gebäudelänge - mit langem Draht zuschneiden (s. o. Gehrungsschnitte), Neigung an Eckschneider wie oben beschrieben einstellen, wobei auch der Gleiter **(14)** zur Neigungseinstellung verschoben werden kann.
- Sparrenausschnitt an Dämmplatte markieren, Sparrenhöhe mittels Reiter **(12)** einstellen, Einschnitt senkrecht ausführen, Dämmplatte um Sparrenbreite verschieben und anschliessend Eckschneider wieder hochziehen und mit Sterngriff **(8)** leicht fixieren.

Betrieb: Nur mit speziellem Heizleiterdraht 0,65mm. Andere Drähte können das Gerät sowie den Transformator beschädigen.

NL

Hartelijk dank

voor uw vertrouwen in STORCH. Met deze aankoop hebt u gekozen voor een kwaliteitsproduct.
Als u toch nog voorstellen hebt voor een verbetering of als u misschien een probleem mocht hebben, dan zouden wij dat graag van u vernemen. Neemt u a.u.b. contact op met de medewerker van de buitendienst die voor u verantwoordelijk is. In dringende gevallen kunt ook direct contact opnemen met ons.

Met vriendelijke groeten
STORCH Service Afdeling
Tel: +32 (0) 9 238 21 81
Fax: +32 (0) 9 229 31 99

Inhoudsopgave **Pagina**

- Levering / Het apparaat in gebruik nemen	3
- Technische gegevens	3
- Opbouw / Het apparaat in gebruik nemen	4
- Snijdvarianten Cut-Easy 210	4
- Montage en ingebruikneming hoeksnijder Cut-Easy 210	5
- Snijdtvarianten hoeksnijder	5

Levering:

Cut-Easy 210 snijdapparaat voor isolatieplaten, professionele set met geďntegreerde trafo, / klap- / standvoet, vrije plaatsingssteun, vervangende draad, platte tang, transport- en bewaarkoffer, gebruiksaanwijzing.

Technische gegevens:

Snijdlengte:	104,5 cm
Snijddiepte:	21 cm (snijddiepte te vergroten naar 53 cm met snijdbeugel 561060)
Gewicht:	17,5 kg
Draadsterkte:	0,65 mm
Gebruik:	1-traps trafo
Stroomvoorziening:	230V~, 50 Hz

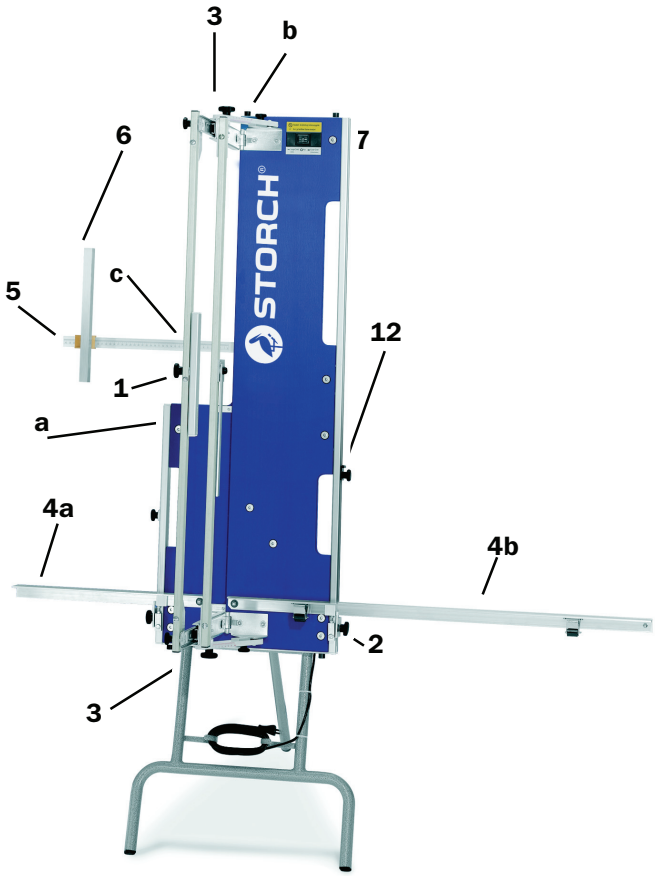

Het Cut-Easy 210 snijdapparaat voor isolatieplaten „Professionele Set“ in gebruik nemen

- Zet het apparaat op de grond.
- Ontgrendel de voetvergrendeling aan de achterkant van de plank.
- Laat de voet zakken en trek het apparaat omhoog.
- Zet het apparaat tegen de muur, steek de vrije plaatsingssteun (onder de leghouder) aan de achterzijde in de hiervoor bestemde houder en zet hem vast met de pen. (Apparaat staat vrij)
- Maak de vergrendeling van de snijdbeugel (1) los.
- Maak de legslede (2) los en laat hem naar beneden glijden.
- Maak de grepen (3) boven en onder een stukje los en klap de snijdbeugel omhoog.
- Opleghouder (4 a+b) links en rechts wegdraaien.
- Schaal links (5) wegdraaien en aanslag (6) (aan de achterkant van het apparaat) plaatsen.
- Wikkel de stroomkabel van de standvoet en sluit hem aan op het lichtnet 230V.
- Schakel het apparaat in door de tuimelschakelaar naar links te drukken (de lange draad wordt nu heet)
- **Recht snijden:** isoleerplaat op opleghouder (4) plaatsen, snijdbeugel uittrekken, isoleerplaat tot toesnijdmaat schuiven en beugel door isoleerplaat schuiven.
- **Verstek snijden:** verstek op isoleerplaat markeren, plaat op opleghouder zetten, verstekstuk (a) op isoleerplaat draaien, snijdbeugel naar rechts draaien totdat verstekstuk met de markering op de isoleerplaat overeenkomt. Aanloper (b) boven en onder tegen (3) schuiven en vastzetten. Nu blijft het verstek ook voor latere werkzaamheden ingesteld.
- **Schuin snijden:** markeer dakhoek eenmalig op de plaat en zet deze op de opleghouder (4b). Trek de snijdbeugel uit en til de houder met de isoleerplaat omhoog totdat de snijddraad overeenkomt met de markering op de plaat, aanloper (2) tot de houder omhoog schuiven en vastzetten. Aanloper (12) naar de houder schuiven en vastzetten. Nu blijft de hoek ook voor latere werkzaamheden ingesteld.
- **Fels snijden:** laat de dieptebegrenzer (C) zakken, trek de snijdbeugel tot de gewenste felsgrootte naar buiten en stel de dieptebegrenzer in op de gewenste felsgrootte.
  Gebruik: Gebruik alleen speciale warmtegeleidingsdraad 0,65 mm. Andere draden kunnen het apparaat en de transformator beschadigen.

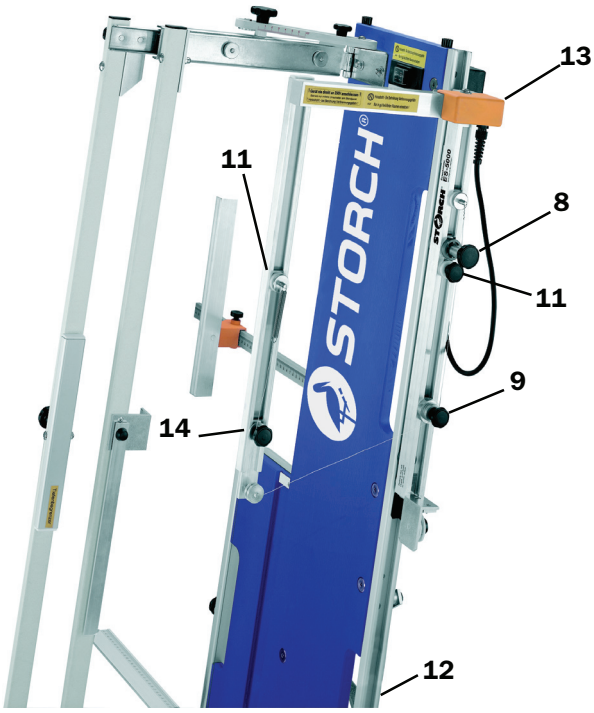

Ingebruikname
Aanvullend apparaat hoeksnijder Cut-Easy 210

- Als de hoeksnijder later wordt aangeschaft, dient de rechtopstaande geleider **(7)** met de meegeleverde teflonspray over de gehele lengte licht te worden besproeid; goed laten drogen.
- Plaats de hoeksnijder met de grijze teflonglijder in de rechter geleider (zoals afgebeeld) en met greep **(8)** fixeren.
- Steek de stekker van de hoeksnijder in de zwarte behuizing aan de achterkant van het apparaat.
- Schuin snijden: markeer de helling op de isoleerplaat, positioneer tegelijkertijd de aanloper **(9)** in de gewenste helling en de span de overtollige draadlengte met de draadspanner **(10)**.
- Plaats de aanloper **(11)** aan **(9).** Op deze manier staan alle volgende snijdbewerkingen vast ingesteld, ook wanneer de schuine instelling voor hoeksnijden met een aanloper **(9)** wordt gebruikt.
- Bepaal de snijddiepte met de aanloper **(12)**.
- Schakel de hoeksnijder in door de tuimelschakelaar naar rechts te drukken, maak de greep **(8)** een stukje los, laat de hoeksnijder tot de aanloper **(12)** glijden en trek de isoleerplaat bij een hoekuitsnijding naar links of rechts weg.
- Hoeksnijder bij voorkeur aan de behuizing **(13)** of greep **(8)** houdend naar boven schuiven, weer vastzetten met greep en uitschakelen.
- Daksparuitsnijding: dakhelling op alle isoleerplaten – conform de lengte van het gebouw – met de lange draad toesnijden (zie verstek snijden), stel de helling op de hoeksnijder in op de bovenstaande manier; de glijder **(14)** voor het instellen van de helling kan hierbij worden verschoven.
- Markeer de daksparuitsnijding op de plaat, stel de sparhoogte in met de aanloper **(12)**, voer de insnijding loodrecht uit, verschuif de isoleerplaat met de sparbreedte en trek vervolgens de hoeksnijder omhoog en zet hem met de greep **(8)** lichtjes vast.
- **Gebruik: Gebruik alleen speciale warmtegeleidingsdraad 0,50 mm. Andere draden kunnen de transformator beschadigen.**

F

Merci beaucoup
d'avoir accordé votre confiance à STORCH.
Vous venez de choisir et d'acheter un produit de qualité.
Si vous avez des suggestions susceptibles d'améliorer le produit ou que vous avez rencontré quelque problème avec celui-ci, n'hésitez surtout pas à nous en faire part.
Nos collaborateurs du service extérieur sont à votre disposition pour toute question, suggestion ou remarque au sujet du produit. En cas d'urgence, vous pouvez aussi nous appeler directement.

Avec nos meilleurs compliments.
Service après-vente STORCH
Tél. +32 (0) 9 238 21 81
Fax +32 (0) 9 229 31 99

Table des matières **Page**

- Fourniture / Mise en service	3
- Caractéristiques techniques	3
- Construction / Mise en service	4
- Variantes de coupe Cut-Easy 210	4
- Montage / Mise en service de la découpeuse d'angle Cut-Easy 210	5
- Variantes de coupe avec la découpeuse d'angle	5

Fourniture :

Cut-Easy 210 système professionnel de découpage des panneaux d'isolation avec transformateur intégré, pied rabattable/fixe, support, fil de rechange, pince plate, malle de transport et de rangement, instructions de service.

Caractéristiques techniques :

Longueur de coupe :	104,5 cm
Profondeur de coupe :	21 cm (Extension de la profondeur de coupe à 53 cm avec étrier de coupe 561060)
Poids :	17,5 kg
Epaisseur du fil :	0,65 mm
Service :	Transformateur direct
Alimentation en courant :	230 V~ 50 Hz

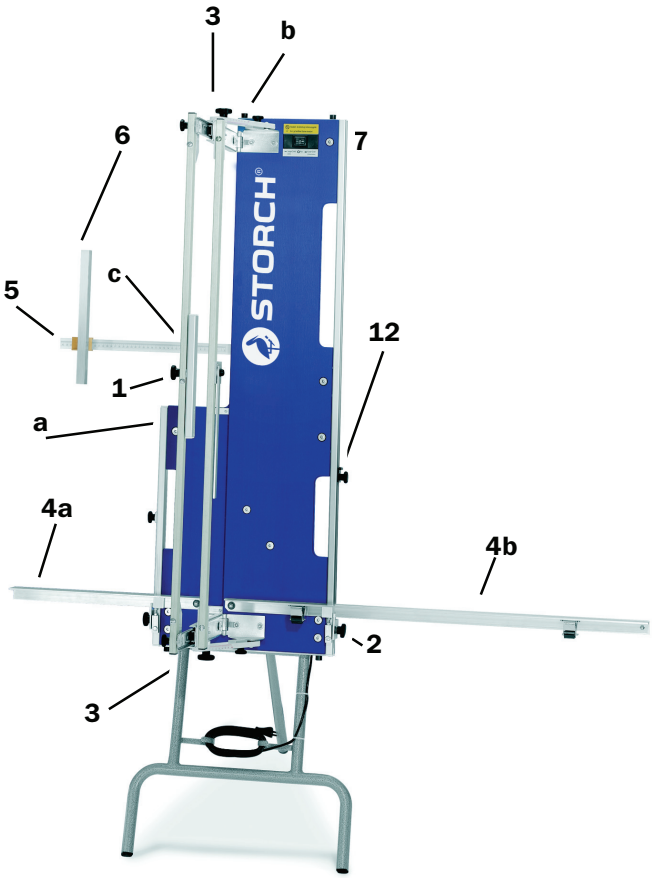

Mise en service de Cut-Easy 210, système professionnel de découpage des panneaux d'isolation

- Placer l'appareil sur le sol.
- Déverrouiller le blocage au pied, au dos de la planche.
- Retirer le pied en pivotant et tirer l'appareil vers le haut.
- Appuyer l'appareil contre le mur ou installer le support (rangé sous le rail d'appui) au dos, dans les fixations prévues, et assurer à l'aide de goupilles de retenue. (position libre de l'appareil)
- Déverrouiller le blocage de l'étrier de coupe **(1).**
- Desserrer le chariot d'appui **(2)** et le laisser glisser vers le bas.
- Desserrer légèrement les poignées étoiles **(3)** en haut et en bas, rabattre l'étrier de coupe.
- Faire pivoter les rails d'appui **(4 a+b)** à gauche et à droite.
- Faire pivoter l'échelle graduée **(5)** et installer la butée **(6)** (rangée au dos de l'appareil).
- Dérouler le câble d'alimentation du pied fixe et le brancher au secteur, 230 V.
- En appuyant le commutateur à bascule vers la gauche, allumer l'appareil (le fil long chauffe)
- Coupe droite : Poser le panneau isolant sur les rails d'appui **(4)**, sortir l'étrier de coupe, glisser le panneau isolant jusqu'à la mesure de découpe et glisser l'étrier au travers du panneau isolant.
- **Coupe à onglet :** Reporter l'onglet sur le panneau isolant, placer le panneau sur les rails d'appui, faire pivoter l'aide d'onglet **(a)** sur le panneau isolant, faire pivoter l'étrier de coupe sur la droite jusqu'à ce que l'aide corresponde au marquage du panneau isolant. Glisser le curseur **(b)** en haut et en bas **(3)** et le fixer. L'onglet conserve alors ce réglage pour les coupes répétées.
- **Coupe en biais :** Reporter une fois l'inclinaison du toit sur le panneau isolant et le placer sur le rail d'appui **(4b)**. Sortir l'étrier de coupe, soulever le support et le panneau isolant jusqu'à ce que le fil de coupe corresponde au marquage du panneau isolant, monter le curseur **(2)** jusqu'à l'appui et le fixer. Glisser le curseur **(12)** jusqu'à l'appui et le fixer. Ce réglage est alors conservé pour les coupes répétées.
- **Coupes de rainures :** Faire pivoter le limiteur de profondeur **(C)**, sortir l'étrier de coupe jusqu'à la mesure de rainure souhaitée, régler le limiteur de profondeur en conséquence.
  Service : exclusivement avec un fil de résistance de 0,65 mm. D'autres fils pourraient endommager l'appareil et le transformateur.

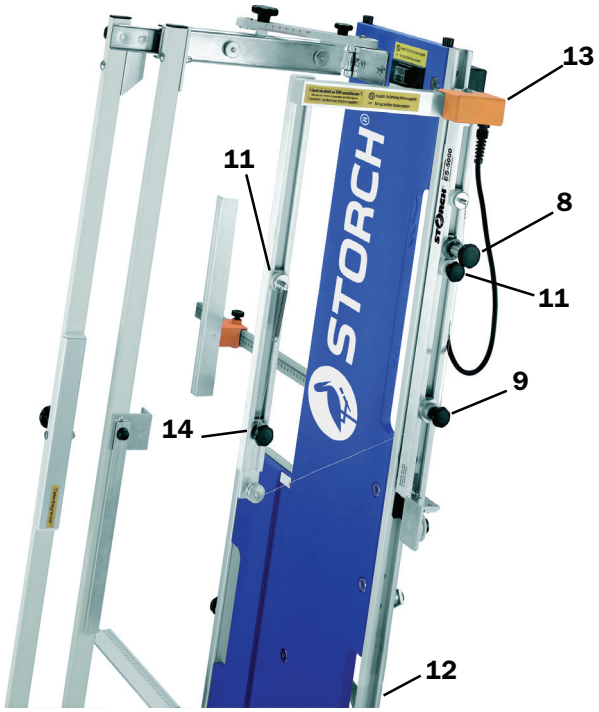

Mise en service Appareil complémentaire : la découpeuse d'angle Cut-Easy 210

- Lors de l'achat ultérieur de la découpeuse d'angle, veuillez légèrement vaporiser toute la longueur intérieure du rail de guidage vertical **(7)** avec le spray téflon et laisser sécher.
- Introduire la découpeuse d'angle avec le patin en teflon gris dans le rail droit (conformément à l'illustration) et fixer à l'aide de la poignée étoile **(8)**.
- Brancher la fiche de la découpeuse d'angle dans le boîtier noir au dos de l'appareil.
- **Coupe en biais :** Reporter l'inclinaison souhaitée sur le panneau isolant, positionner le curseur **(9)** à l'inclinaison souhaitée et tendre en même temps le fil en trop à l'aide du tendeur de fil **(10)**.
- Mener le curseur **(11)** vers le **(9)**. Ainsi toutes les coupes à répéter sont déjà fixées, même si l'inclinaison est transformée en coupe d'angle par exemple, à l'aide du curseur **(9)**.
- Déterminer la profondeur de coupe à l'aide du curseur **(12)**.
- Allumer la découpeuse d'angle en appuyant le commutateur à bascule sur la droite, desserrer légèrement la poignée étoile **(8)**, laisser la découpeuse glisser jusqu'au curseur **(12)**, lors d'une coupe d'angle, enlever le panneau isolant vers la gauche ou vers la droite.
- Remonter la découpeuse d'angle en tenant de préférence le boîtier **(13)** ou la poignée étoile **(8)**, fixer à nouveau avec la poignée étoile et éteindre.
- **Découpe de chevrons :** découper l'inclinaison du toit sur tous les panneaux isolants (selon la longueur du bâtiment) à l'aide du long fil (voir ci-dessus, coupe à onglet), régler l'inclinaison sur la découpeuse d'angle conformément à la description ci-dessus, en tenant compte du fait que le patin **(14)** peut être glissé pour permettre le réglage de l'inclinaison.
- Marquer la découpe du chevron sur le panneau isolant, régler la hauteur du chevron à l'aide du curseur **(12)**. effectuer l'incision à la verticale, décaler le panneau isolant d'une largeur de chevron et remonter ensuite la découpeuse d'angle puis la fixer sans forcer avec la poignée étoile **(8)**.
- **Service : exclusivement avec un fil de résistance de 0,50 mm. D'autres fils pourraient endommager le transformateur.**

I

Molte grazie

per la fiducia accordata a STORCH. Ha deciso di acquistare un prodotto di qualitŕ.
Per eventuali suggerimenti che ci vorrŕ comunicare per migliorare il prodotto o in caso di problemi, siamo a Sua completa disposizione. La preghiamo di rivolgersi all'addetto ai servizi esterni oppure, in casi di emergenza, di contattarci direttamente.

Distinti saluti STORCH
Reparto assistenza
Tel. +49 (0) 202 / 49 20 - 112
Fax +49 (0) 202 / 49 20 - 244

Indice **Pagina**

- Materiale compreso nella consegna / Messa in funzione	3
- Dati tecnici	3
- Montaggio / Messa in funzione	4
- Varianti di taglio Cut-Easy 210	4
- Montaggio / Messa in funzione taglierina angolare Cut-Easy 210	5
- Varianti di taglio taglierina angolare	5

Materiale compreso nella consegna:

Cut-Easy 210 Taglierina per pannelli isolanti „Profi-Set" con trasformatore integrato / piede pieghevole / piede fisso, supporto per posizionamento libero, filo di metallo di riserva, pinze piatte, valigia di trasporto e conservazione, istruzioni per l'uso.

Dati tecnici:

Lunghezza di taglio:	104,5 cm
Profonditŕ di taglio:	21 cm (Profonditŕ di taglio estensibile a 53 cm con telaio di taglio 561060)
Peso:	17,5 kg
Diametro del filo metallico:	0,65 mm
Funzionamento:	Trasformatore a 1 livello
Alimentazione elettrica:	230 V ~ / 50 Hz

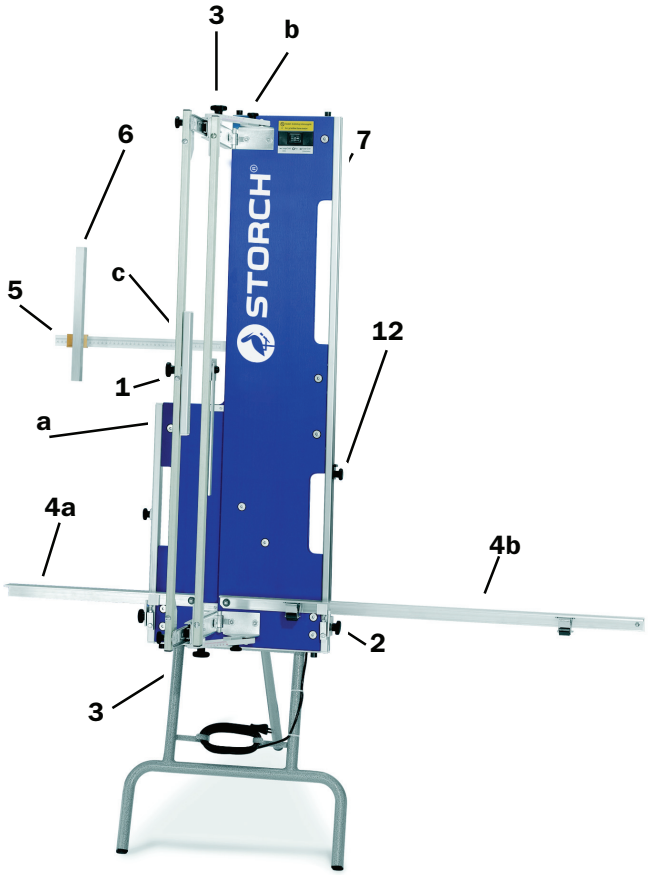

Messa in funzione Cut-Easy-210 Taglierina per pannelli isolanti „Profi-Set“

- Erigere l’apparecchio sul pavimento.
- Sbloccare il blocco del piede sul retro del banco.
- Girare il piede e sollevare l’apparecchio.
- Poggiare l’apparecchio alla parete oppure inserire il supporto per il posizionamento libero (parcheggiato sotto la guida) nell’attacco previsto sul retro e fissare con copiglia. (Apparecchio autonomo)
- Sbloccare il blocco del telaio di taglio **(1)**.
- Allentare slitta **(2)** e farla slittare giů.
- Leggermente allentare le manopole a crociera **(3)** sopra e sotto, ribaltare il telaio di taglio.
- Girare le guide a sinistra e destra **(4 a+b).**
- Girare la scala a sinistra **(5)** e posizionare il fermocorsa **(6)** (parcheggiato sul retro dell’apparecchio).
- Sviluppare il cavo di rete dalla base di appoggio e collegare con la rete da 230 V.
- Mettere in funzione l’apparecchio premendo l’interruttore a bilico a sinistra (il filo lungo si riscalda)
- **Taglio dritto:** Mettere pannello isolante sulle guide **(4)**, estrarre telaio di taglio, spostare pannello isolante fino alla misura di taglio e spingere telaio attraverso il pannello isolante.
- **Taglio obliquo:** Trasferire il taglio obliquo sul pannello isolante, posizionare panello sulle guide, girare ausilio per taglio obliquo **(a)** sul pannello isolante, girare telaio di taglio a destra affinché l’ausilio per il taglio obliquo corrisponda alla segnatura sul pannello isolante. Spostare scorrevole **(b)** verso **(3)** sopra e sotto e fissarlo. Ora il taglio obliquo è messo a punto per tagli obliqui ripetuti.
- **Taglio inclinato:** Trasferire la pendenza del tetto una volta sul pannello isolante e metterlo sulla guida (4b). Estrarre telaio di taglio, sollevare guida con pannello isolante affinché il filo tagliante corrisponda alla segnatura sul pannello isolante, spostare in su lo scorrevole (2) fino all’appoggio e fissarlo. Spostare in su lo scorrevole (12) fino all’appoggio e fissarlo. Ora la pendenza è messa a punto per tagli inclinati ripetuti.
- **Taglio scanalato:** Girare il limitatore di profondità (C), estrarre il telaio di taglio fino alla misura di scanalatura desiderata, mettere a punto il limitatore di profondità in modo corrispondente.

  Funzionamento: Solo con filo per resistenze speciale da 0,65 mm. Altri fili possono danneggiare l’apparecchio ed il trasformatore.

Messa in funzione
Apparecchio ausiliare taglierina angolare Cut-Easy 210

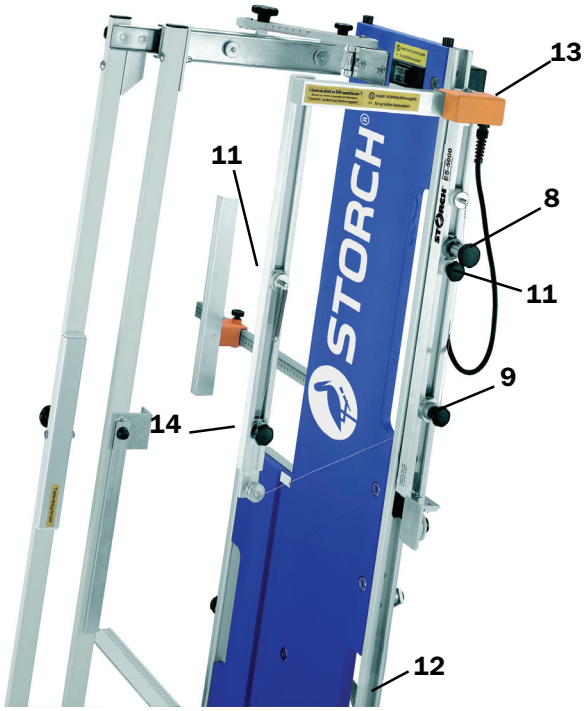

- Nel caso di un acquisto successivo della taglierina angolare, per tutta la lunghezza spruzzare la guida verticale **(7)** all'interno con lo spray di teflon e farla asciugare.
- Inserire taglierina angolare con scorrevole di teflon grigio nella guida destra (vedi illustrazione) e fissarla tramite manopola a crociera **(8)**.
- Inserire la spina della taglierina angolare nella scatola nera sul retro dell'apparecchio.
- Taglio obliquo: Trasferire l'inclinazione desiderata sul pannello isolante, allo stesso tempo posizionamento dello scorrevole **(9)** con inclinazione desiderata e tensionamento del filo eccedente attraverso un tendifilo **(10)**.
- Spostare lo scorrevole **(11)** verso **(9).** Così tutti i tagli ripetuti sono già fissati, anche se la pendenza è stata modificata attraverso lo scorrevole **(9)**, p. es. per un taglio angolare.
- Determinare la profondità di taglio usando lo scorrevole **(12)**.
- Mettere in funzione la taglierina angolare premendo l'interruttore a bilico a destra, leggermente allentare la manopola a crociera **(8)**, far slittare la taglierina fino allo scorrevole **(12)**, per un taglio angolare tirare il pannello isolante verso il lato sinistro o destro.
- Spostare in su la taglierina angolare tenendola alla scatola **(13)** oppure con la manopola a crociera **(8)**, fissare tramite manopola a crociera e spegnere.
- Taglio per falsi puntoni: Eseguire il taglio dell'inclinazione del tetto per tutti i pannelli isolanti - secondo la lunghezza dell'edificio - con un filo lungo (vedi tali obliqui), mettere a punto l'inclinazione per la taglierina angolare come sopra descritto, è possibile anche spostare lo scorrevole **(14)** per la messa a punto dell'inclinazione.
- Segnare il taglio per il travetto inclinato sul pannello isolante, mettere a punto l'altezza del travetto inclinato attraverso lo scorrevole **(12)**, eseguire il taglio verticale, spostare il pannello isolante per la larghezza del travetto inclinato a poi di nuovo sollevare la taglierina angolare e leggermente fissarla con manopola a crociera **(8)**.
- **Funzionamento: Solo con filo per resistenze speciale da 0,50 mm. Altri fili possono danneggiare il trasformatore.**

CZ
Vřelé díky
za vaši důvěru, kterou jste firmě STORCH projevili. Koupí tohoto produktu jste se rozhodli pro kvalitu.
Máte-li však podněty pro zlepšení produktu nebo možná i nějaký ten problém, bude nám potěchou, když se s námi spojíte. Spojte se prosím s naším servisním technikem nebo, v naléhavých případech, přímo s námi.

Se srdečným pozdravem STORCH
Servisní oddělení
Tel. +49 (0) 202 / 49 20 - 112
Fax +49 (0) 202 / 49 20 - 244

Obsah **Strana**

- Obsah dodávky / Zprovoznění	3
- Technické údaje	3
- Montáž / Zprovoznění	4
- Řezné varianty Cut-Easy 210	4
- Montáž / Zprovoznění Rohové řezačky Cut-Easy 210	5
- Řezná varianta Rohová řezačka	5

Rozsah dodávky:

Řezačka izolačních desek Cut-Easy 210 profesionální sada s integrovaným transformátorem, skládacím stojanem / stojanem, uvolňovací podpěrou, náhradním drátem, plochými kleštěmi, transportním a úschovným kufrem, návodem pro obsluhu.

Technické údaje:

Délka řezu:	104,5 cm
Hloubka řezu:	21 cm (hloubka řezu rozšiřitelná na 53 cm s řezným držadlem 561060)
Hmotnost:	17,5 kg
Síla drátu:	0,65 mm
Povoz:	1 stupňový transformátor
Napájení:	230V ~ 50Hz

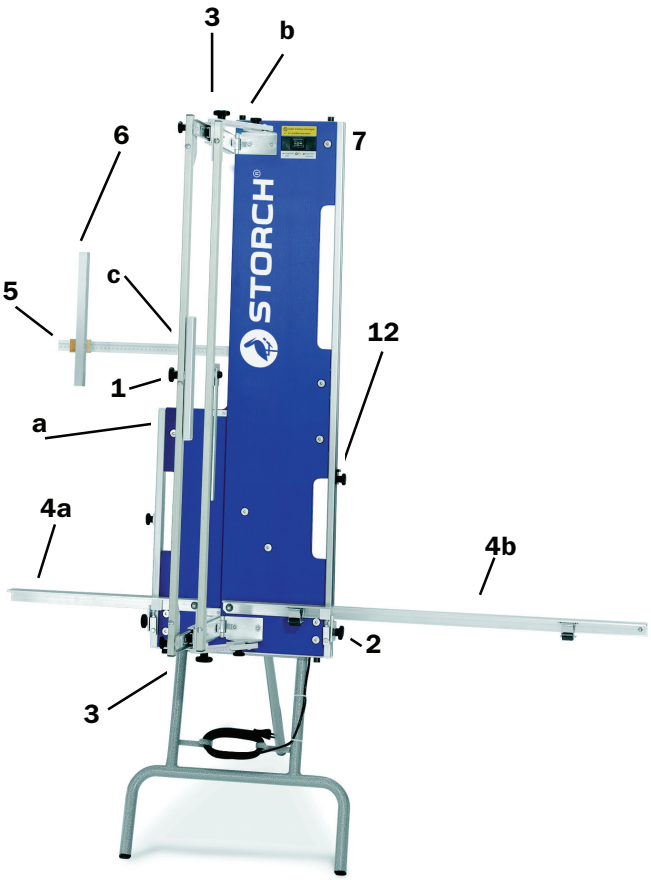

Zprovoznění Řezačka izolačních desek Cut-Easy 210 profesionální sada

- Přístroj postavte na zem.
- Deblokujte nožní aretaci na zadní straně prkna.
- Pootočte stojan a přístroj vytáhněte nahoru.
- Přístroj opřete o stěnu nebo zastrčte uvolňovací podpěru (pod příložnou lištou) na zadní straně do pro tento účel určeného držení a zajistěte ji závlačkou. (Přístroj stojí volně)
- Odblokujte aretaci řezného držadla **(1).**
- Uvolněte příložné saně **(2)** a nechte je sklouznout dolů.
- Nahoře a dole lehce povolte rukojeťové kříže **(3)**, odklopte řezné držadlo.
- Příložné lišty **(4 a+b)** pootočte vlevo a vpravo.
- Pootočte levou škálu **(5)** a nasaďte doraz **(6)** (zaparkovaný na zadní straně přístroje).
- Ze stojanu přístroje odmotejte síťový kabel a zapojte jej na síť 230 V.
- Stisknutím kolébkového spínače vlevo přístroj zapněte (dlouhý drát bude velmi horký).
- **Rovný řez:** Izolační desku položte na příložné lišty **(4)**, vytáhněte řezné držadlo, izolační desku posuňte až k míře přířezu a držadlo protlačte izolační deskou.
- **Řezání na pokos:** Přeneste pokos na izolační desku, desku položte na příložné lišty, pokosovou pomůcku **(a)** pootočte na izolační desku, řezný držák vychylujte doprava až pokosová pomůcka bude lícovat s označením na izolační desce. Nahoře a dole posuňte jezdce **(b)** na **(3)** a fixujte jej. Nyní zůstane pokos nastaven pro opakované řezání.
- **Šikmý řez:** Jednorázově přeneste střešní zešikmení na izolační desku, desku položte na příložnou lištu **(4b)**. Vytáhněte řezné držadlo, příložnou lištu s izolační deskou nadzvedávejte, až řezný drát bude lícovat s označením na izolační desce, jezdce **(12)** posuňte nahoru až k příložné liště a fixujte jej. Nyní zůstane sklon nastaven pro opakované řezání.
- **Drážkový řez (Falc):** Pootočte hloubkový omezovač **(C)**, řezné držadlo vytáhněte na požadovanou míru drážky, příslušně nastavte hloubkový omezovač.

  Provoz: Jenom s použitím speciálního odporového drátu 0.65 mm. Jiné dráty mohou poškodit jak přístroj tak i transformátor.

Uvedení do provozu
Dodatkový přístroj Rohová řezačka Cut-Easy 210

- Při dodatečném zakoupení rohové řezačky je nutné přímou vodící lištu **(7)** po celé délce vnitřní stěny lehce postříkat libovolným teflonovým sprejem a nechat ji uschnout.
- Rohovou řezačku zaveďte šedivým teflonovým jezdcem do pravé lišty (viz zobrazení) a pomocí rukojeťového kříže **(8)** ji fixujte.
- Černou zástrčku rohové řezačky zastrčte na zadní stranu přístroje.
- **Šikmý řez:** Na izolační desku přeneste požadovaný sklon, současné polohování jezdce **(9)** na požadovaný sklon, jakož i natáhnutí přebytečné délky drátu proveďte pomocí napínače drátu **(10).**
- Uveďte jezdce **(11)** na **(9).** Tímto jsou všechny opakovací kroky již fixovány, také tehdy, bude-li sklon např. pro úhlový řez přemístěn pomocí jezdce **(9)**.
- Hloubku výřezu stanovte pomocí jezdce **(12)**.
- Stisknutím kolébkového spínače doprava zapněte rohovou řezačku, lehce povolte rukojeťový kříž **(8)**, nechte sklouznout rohovou řezačku až k jezdci **(12)**, při výřezu rohu vytahujte izolační desku doleva nebo doprava.
- Rohovou řezačku tlačte nahoru přednostně za těleso **(13)** nebo rukojeťový kříž **(8)**, rukojeťovým křížem zase fixujte a vypněte.
- **Výřez střešních krokví:** Na všechny izolační desky - záleží na délce budovy - přiřízněte dlouhým drátem sklon střechy (viz nahoře Řezání na pokos), dle horního popisu nastavte na rohové řezačce sklon, nastavení sklonu můžete taktéž provést posunutím jezdce **(14)**.
- Výřez krokve přeneste na izolační desku, pomocí jezdce **(12)** nastavte výšku krokve, zářez proveďte svisle, izolační desku posuňte o šířku krokve a závěrem rohovou řezačku opět vytáhněte nahoru a pomocí rukojeťového kříže **(8)** ji lehce fixujte.
- **Provoz: Jenom s použitím speciálního odporového drátu 0.50 mm. Jiné dráty mohou poškodit transformátor.**

EU/UE

KONFORMITÄTSERKLÄRUNG
DECLARATION OF CONFORMITY
DÉCLARATION DE CONFORMITÉ

Wir	SPEWE Werkzeuge GmbH
we	Hauptstrasse 332
nous	CH-5326 Schwaderloch

Erklären in alleiniger Verantwortung, dass das Produkt
declare under our sole responsibility that the product
déclarons sous notre seule responsabilité

Glühdraht-Schneidegerät Modell 5000

Auf das sich diese Erklärung bezieht, mit der / den Norm(en) oder normativen Dokument(en) übereinstimmt.
To which this declaration relates is in conformity with the standard(s) or other normative document(s)
auquel se réfère cette déclaration est conforme à la (aux) norme(s) ou autre(s) document(s) normative(s)

Gemäss den Bestimmungen der Richtlinie(n)
following the provisions of Directive(s)
conformément aux disposition de(s) Directive(s)

73/23 EWG + 89/336 EWG + 93/68 EWG

Schwaderloch, 01.01.2006

Spewe Werkzeuge GmbH
Daniel Muntwyler
Geschäftsführer

Art.-Nr.	Bezeichnung
56 20 40	Cut-Easy-210 Dämmplattenschneider "Profi-Set"
56 20 45	Eckschneider Cut-Easy 210
56 10 60	Spezialschneidebügel 53cm
Ersatzschneidedrähte:	
56 10 16	für Standgerät
56 10 28	für Eckschneider

Artnr.	Omschrijving
56 20 40	Cut-Easy-210 snijdapparaat voor isolatieplaten „Professionele Set“
56 20 45	Hoeksnijder Cut-Easy 210
56 10 60	Speciale snijdbeugel 53cm
Vervangende snijddraden:	
56 10 16	voor staand apparaat
56 10 28	voor hoeksnijder

Réf. art.	Description
56 20 40	Cut-Easy 210, système professionnel de découpage des panneaux d’isolation
56 20 45	Découpeuse d’angle Cut-Easy 210
56 10 60	Etrier de coupe spécial 53 cm
Fils de rechange :	
56 10 16	pour appareil fixe
56 10 28	pour la découpeuse d’angle

N. art.	Descrizione
56 20 40	Cut-Easy-210 Taglierina per pannelli isolanti „Profi-Set“
56 20 45	Taglierina angolare Cut-Easy 210
56 10 60	Telaio da taglio speciale 53 cm
Fili da taglio di riserva:	
56 10 16	per apparecchio fisso
56 10 28	per taglierina angolare

Číslo výrobku	Označení
56 20 40	Řezačka izolačních desek Cut-Easy-210 „Profesionální sada“
56 20 45	Rohová řezačka Cut-Easy 210
56 10 60	Speciální řezné držadlo 53 cm
Náhradní řezné dráty:	
56 10 16	pro stacionární přístroj
56 10 28	pro Rohovou řezačku

H002053
Stand: Juli 2006

STORCH®
Malerwerkzeuge & Profigeräte GmbH
Platz der Republik 6 - 8
42107 Wuppertal
Telefon: +49 (0)2 02 . 49 20 - 0
Telefax: +49 (0)2 02 . 49 20 - 111
E-mail: info@storch.de
Internet: www.storch.de